ANC Teams - Seniors - Match 3

Monday 6 July 20

1

Dlr: N
Vul: None

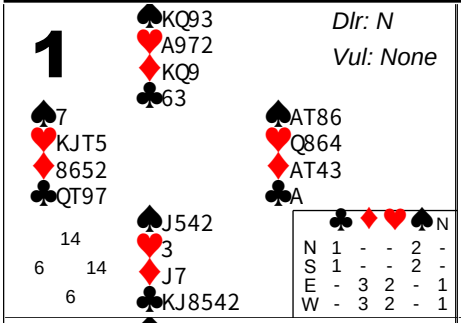

	♣	♦	♥	♠	N
N	1	-	-	2	-
S	1	-	-	2	-
E	-	3	2	-	1
W	-	3	2	-	1

2

Dlr: E
Vul: NS

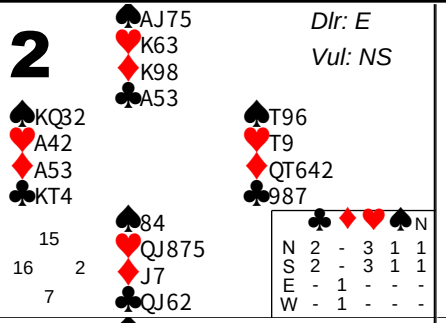

	♣	♦	♥	♠	N
N	2	-	3	1	1
S	2	-	3	1	1
E	-	1	-	-	-
W	-	1	-	-	-

3

Dlr: S
Vul: EW

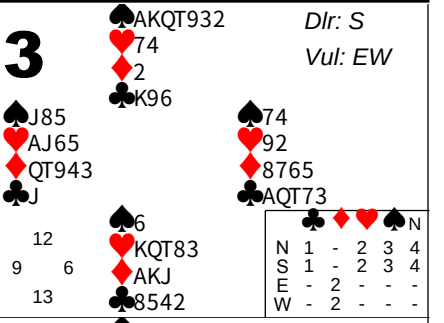

	♣	♦	♥	♠	N
N	1	-	2	3	4
S	1	-	2	3	4
E	-	2	-	-	-
W	-	2	-	-	-

4

Dlr: W
Vul: All

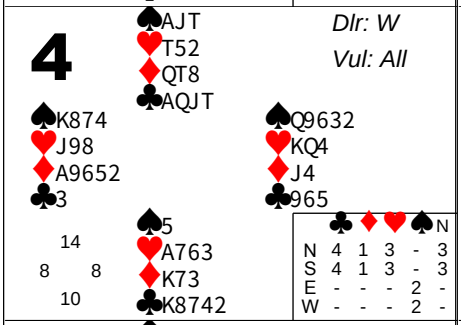

	♣	♦	♥	♠	N
N	4	1	3	-	3
S	4	1	3	-	3
E	-	-	-	2	-
W	-	-	-	2	-

5

Dlr: N
Vul: NS

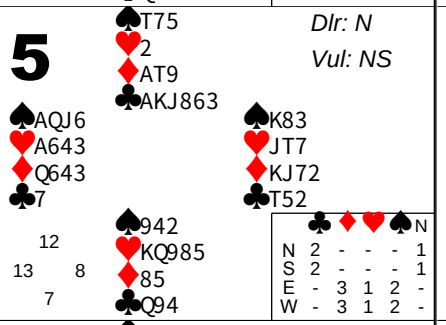

	♣	♦	♥	♠	N
N	2	-	-	-	1
S	2	-	-	-	1
E	-	3	1	2	-
W	-	3	1	2	-

6

Dlr: E
Vul: EW

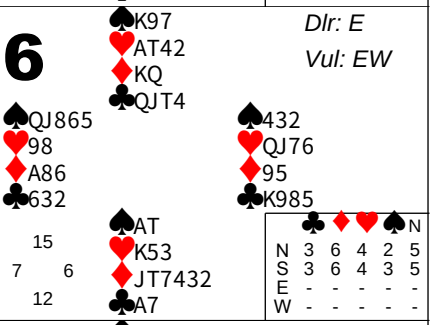

	♣	♦	♥	♠	N
N	3	6	4	2	5
S	3	6	4	3	5
E	-	-	-	-	-
W	-	-	-	-	-

7

Dlr: S
Vul: All

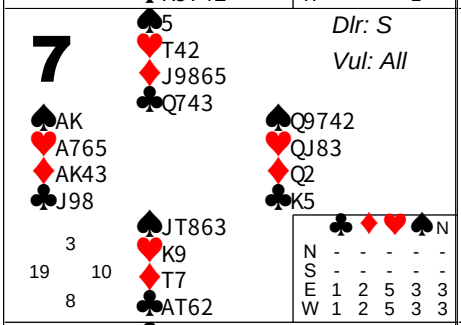

	♣	♦	♥	♠	N
N	-	-	-	-	-
S	-	-	-	-	-
E	1	2	5	3	3
W	1	2	5	3	3

8

Dlr: W
Vul: None

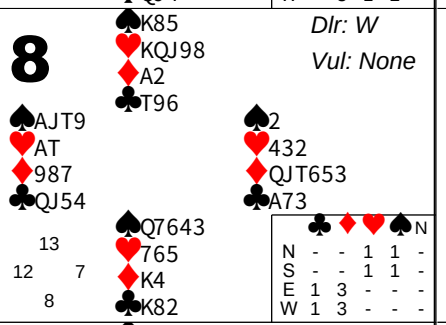

	♣	♦	♥	♠	N
N	-	-	1	1	-
S	-	-	1	1	-
E	1	3	-	-	-
W	1	3	-	-	-

9

Dlr: N
Vul: EW

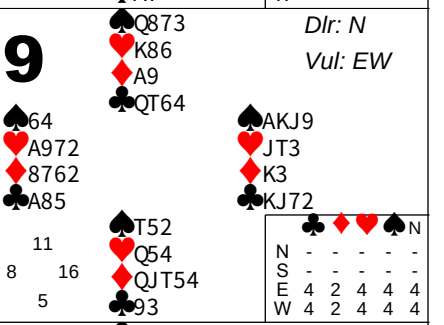

	♣	♦	♥	♠	N
N	-	-	-	-	-
S	-	-	-	-	-
E	4	2	4	4	4
W	4	2	4	4	4

10

Dlr: E
Vul: All

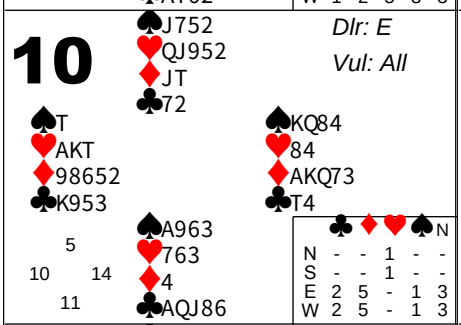

	♣	♦	♥	♠	N
N	-	-	1	-	-
S	-	-	1	-	-
E	2	5	-	1	3
W	2	5	-	1	3

11

Dlr: S
Vul: None

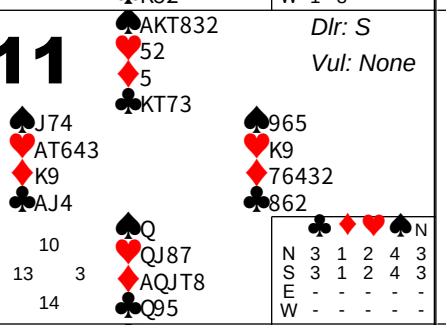

	♣	♦	♥	♠	N
N	3	1	2	4	3
S	3	1	2	4	3
E	-	-	-	-	-
W	-	-	-	-	-

12

Dlr: W
Vul: NS

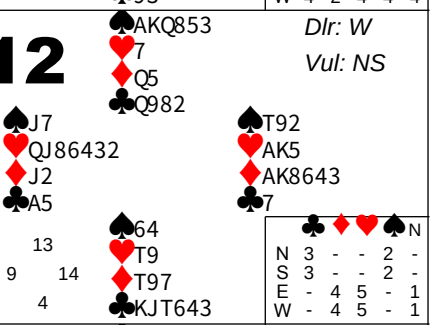

	♣	♦	♥	♠	N
N	3	-	-	2	-
S	3	-	-	2	-
E	-	4	5	-	1
W	-	4	5	-	1

13

Dlr: N
Vul: All

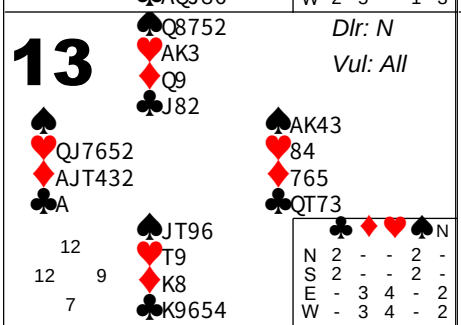

	♣	♦	♥	♠	N
N	2	-	-	2	-
S	2	-	-	2	-
E	-	3	4	-	2
W	-	3	4	-	2

14

Dlr: E
Vul: None

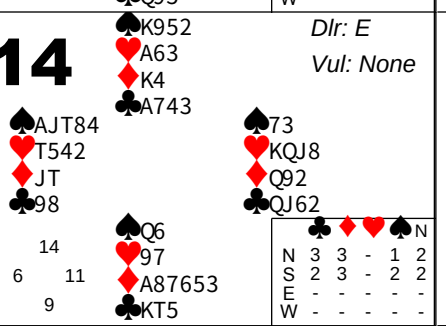

	♣	♦	♥	♠	N
N	3	3	-	1	2
S	2	3	-	2	2
E	-	-	-	-	-
W	-	-	-	-	-

15

Dlr: S
Vul: NS

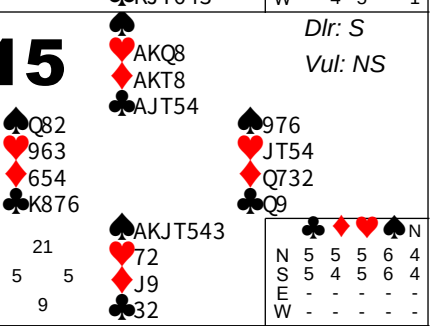

	♣	♦	♥	♠	N
N	5	5	5	6	4
S	5	4	5	6	4
E	-	-	-	-	-
W	-	-	-	-	-

16

Dlr: W
Vul: EW

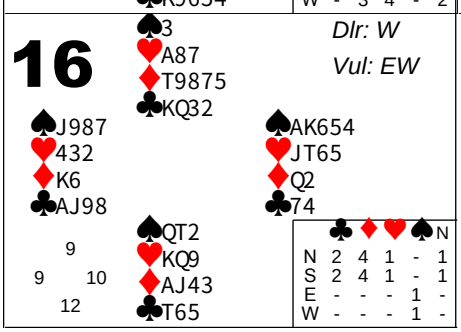

	♣	♦	♥	♠	N
N	2	4	1	-	1
S	2	4	1	-	1
E	-	-	-	1	-
W	-	-	-	1	-

HCP for N/S/E/W - Avg HCP: 12.06 / 8.88 / 8.94 / 10.12, Voids: 1 / 0 / 0 / 1, Singletons: 6 / 5 / 3 / 6, 7+ card suits: 1 / 1 / 0 / 1